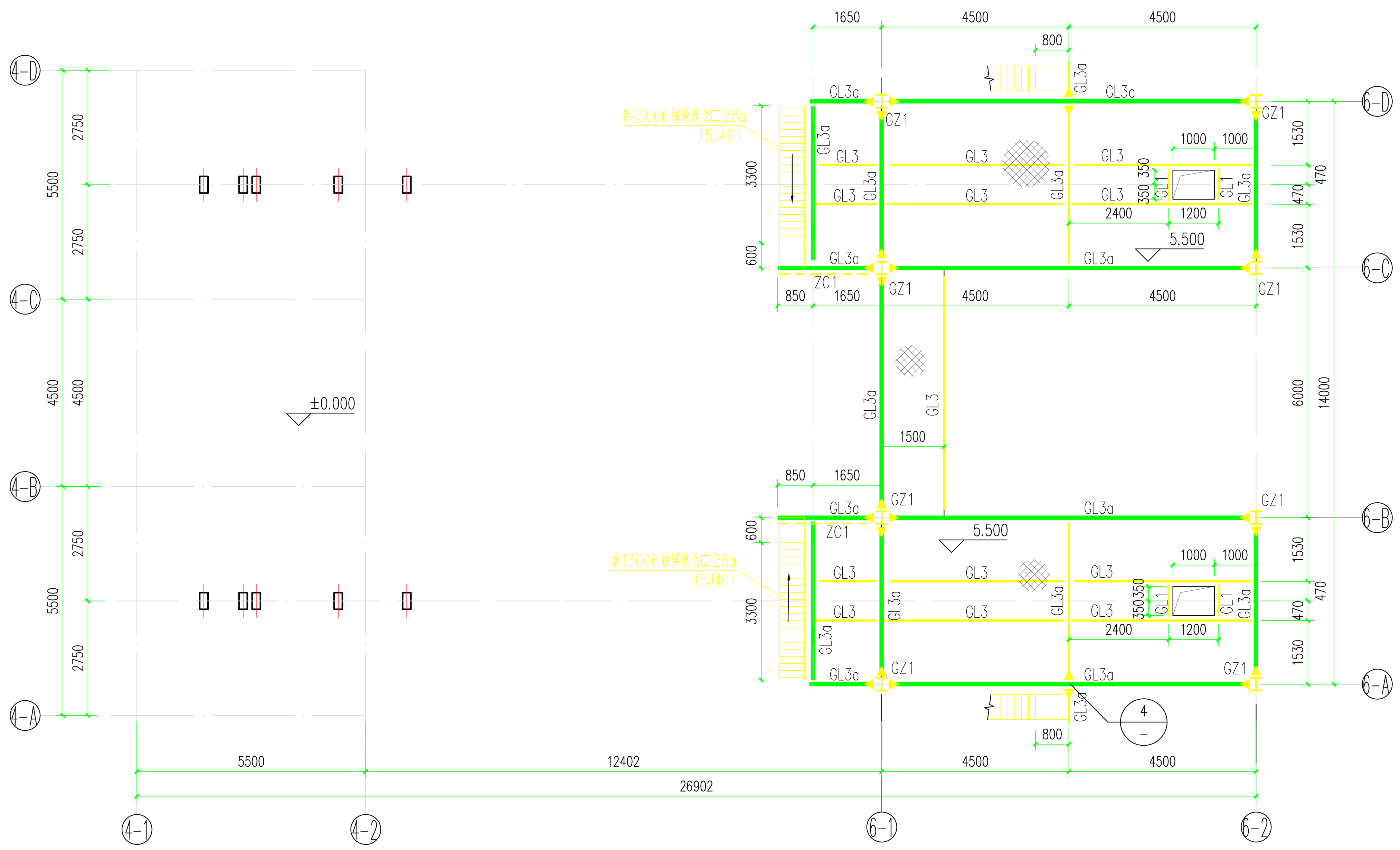

2#刮板机5.500平台布置图 1:100

周围设置栏杆L2-12

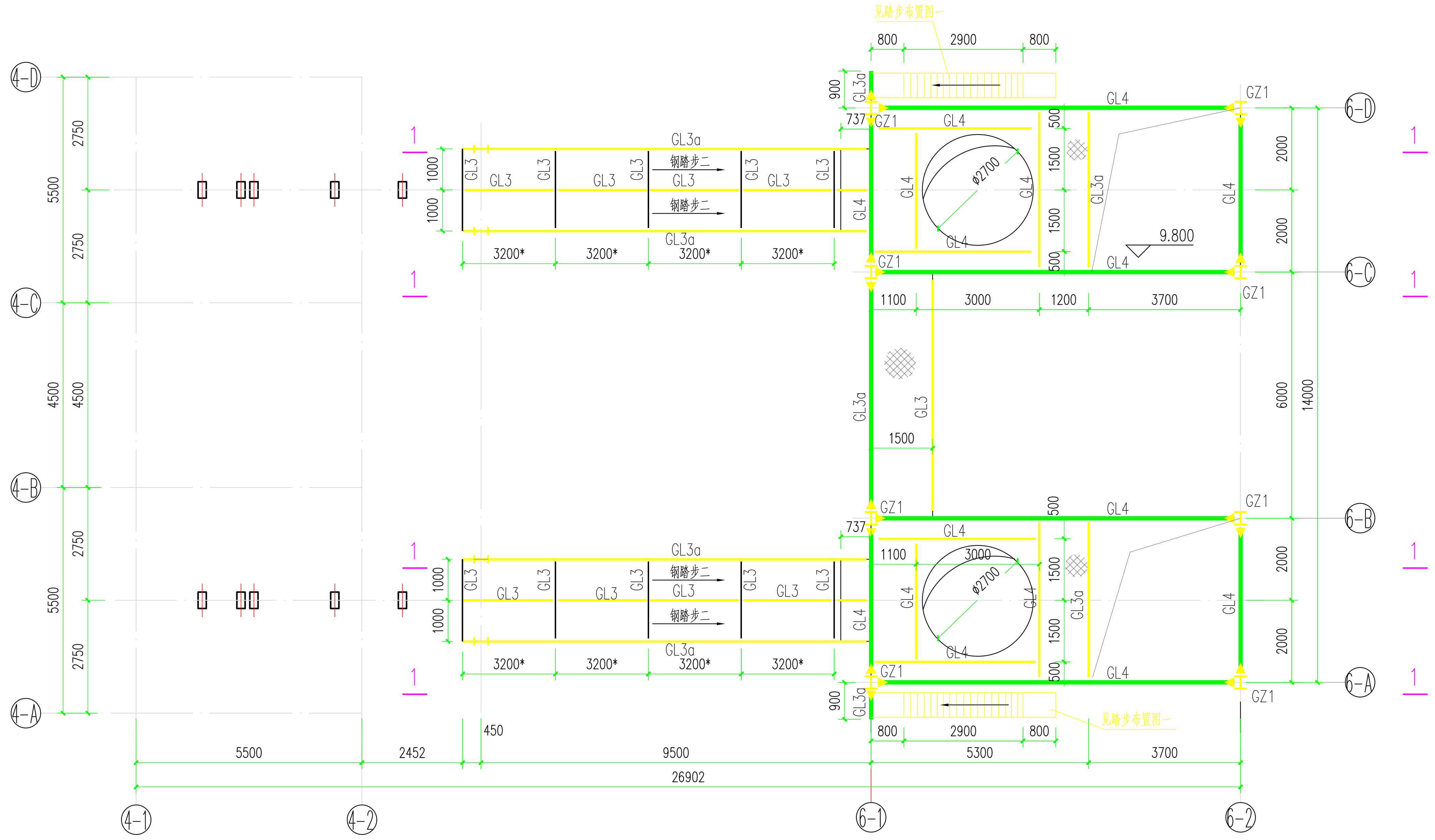

2#刮板机9.800平台布置图 1:100

周围设置栏杆L2-12

材料表					
序号	构件编号	构件名称	规格型号	材质	备注
1	GZ1	钢柱	HW300X300X10X15	Q355B	
2	GL1	钢梁	HN150X75X5X7	Q235B	
3	GL2	钢梁	HN200X100X5.5X8	Q235B	
4	GL3	钢梁	HN300X150X6.5X9	Q235B	
5	GL3a	钢梁	HN350X175X7X11	Q235B	
6	GL4	钢梁	HN400X200X8X13	Q235B	
0					

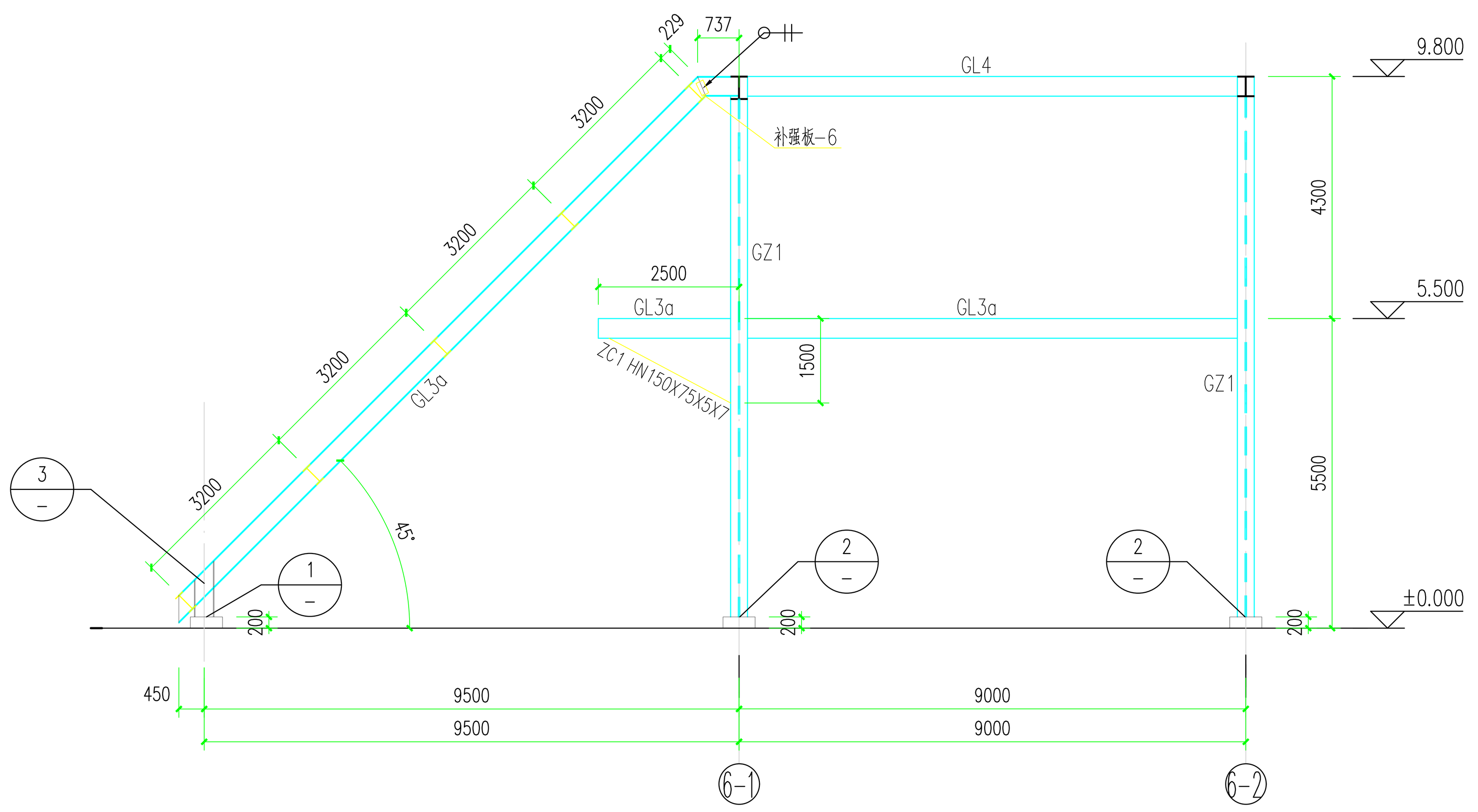

1-1 1:100

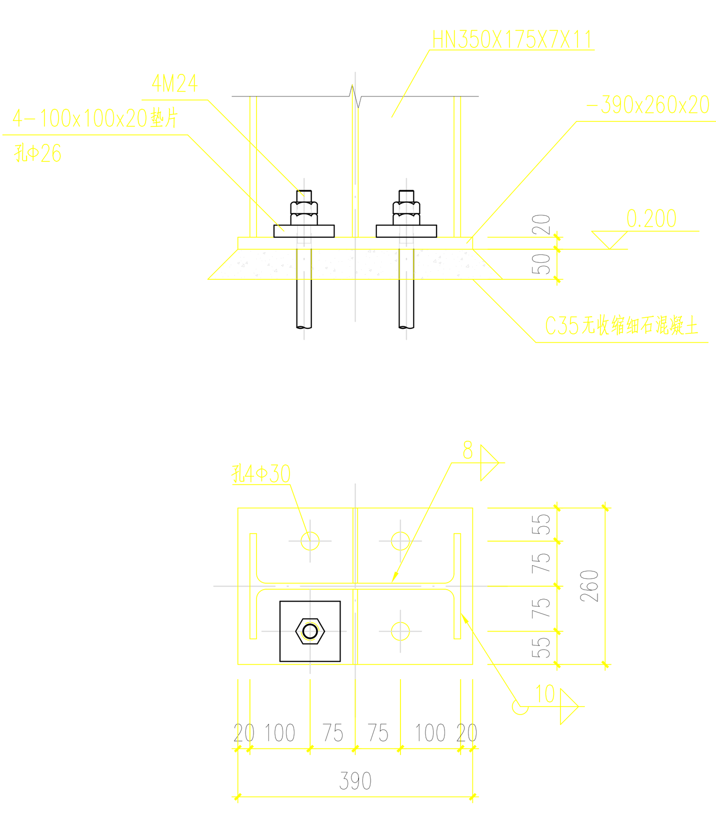

1

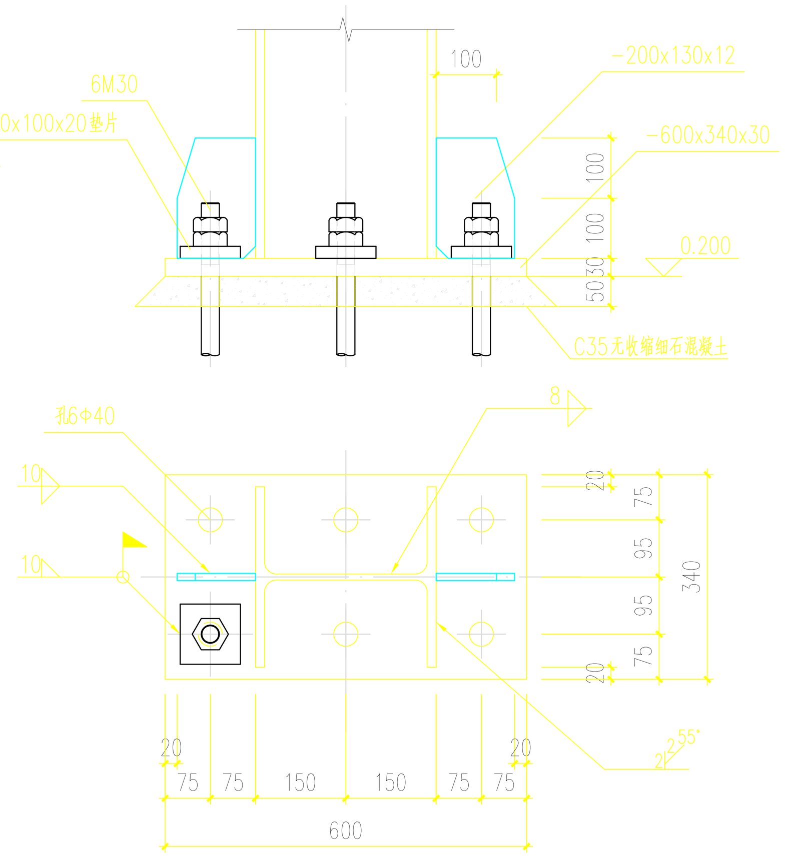

2

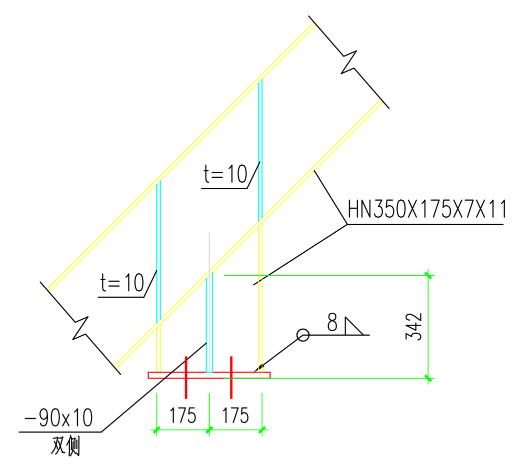

3

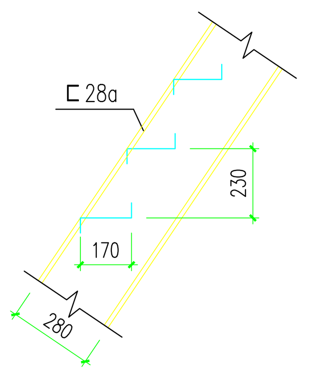

钢梯踏步布置图一 1:20

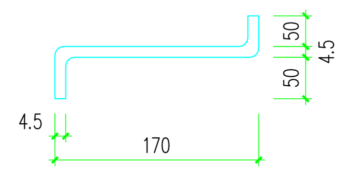

梯段踏步详图

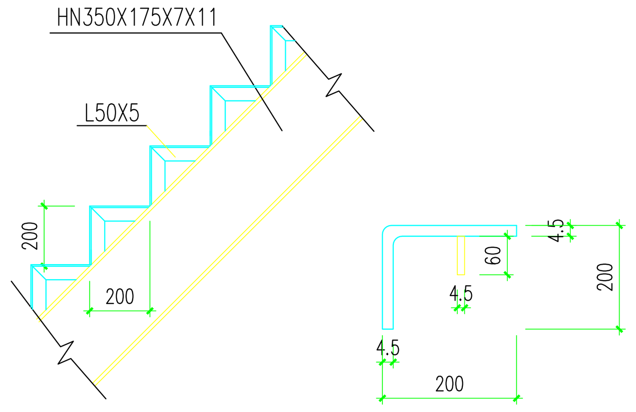

钢梯踏步布置图二 1:20

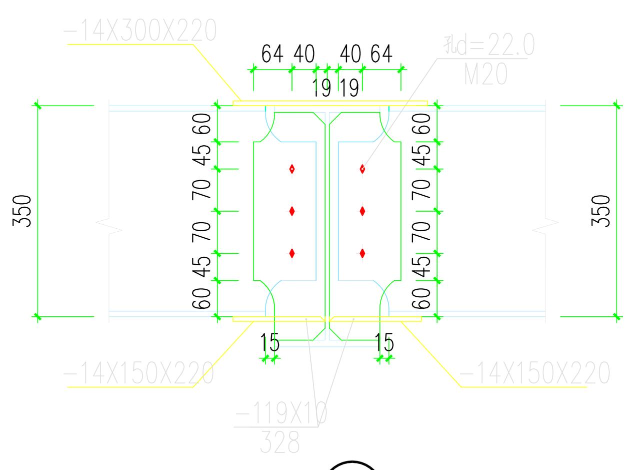

4

中凡国际
工程设计有限公司
ZHONGFAN INTERNATIONAL DESIGN ENGINEERING CO., LTD.
建筑行业（建筑工程）甲级 编号A161006428
城乡规划资质乙级 编号【陕】城规编第（20192008）
市政行业（给水工程、排水工程、桥梁工程、道路工程）乙级
风景园林工程设计专项乙级 编号A261134517

设计单位资质章

注册执业印章

设计单位公章

合作设计单位

附注

会签栏 COTLNTERSIGN

建筑	结构	给排水	暖通	电气
刘明		蔡振春		

建设单位 CLIENT
重庆科达新能源材料有限公司

项目名称 PROJECT
科达锂电池负极材料智能化生产项目

子项名称 SUB PROJECT
原料车间

图名 DRAWING TITLE
2#刮板机平台布置图

设计号 PROJECT No.		
设计总负责人 PROJECT DIRECTOR	王具福	
专业负责人 DISCIPLINE RESPONSIBLE	徐传碌	
审定人 AUTHORIZED FOR ISSUE	王具福	
审核人 EXAMINE & VERIFY	徐传碌	
校对人 CHECKED	高 卫	
设计人 DESIGNED	朱佩峰	

图别 STATUS	结施	图号 DRAWING No.	0505
比例 SCALE	1:100	日期 DATE	2023.06

中凡国际工程设计有限公司

（本图须加盖我公司出图章，否则无效）